# ЭЛЕКТРИЧЕСКАЯ ПРИНЦИПИАЛЬНАЯ СХЕМА ТЕЛЕВИЗОРОВ “ВИТЯЗЬ 15 LCD 821-3”, “ВИТЯЗЬ 20 LCD 821-3”, “Витязь 26 LCD 821-3/821-3P”

08.04.2009 г.

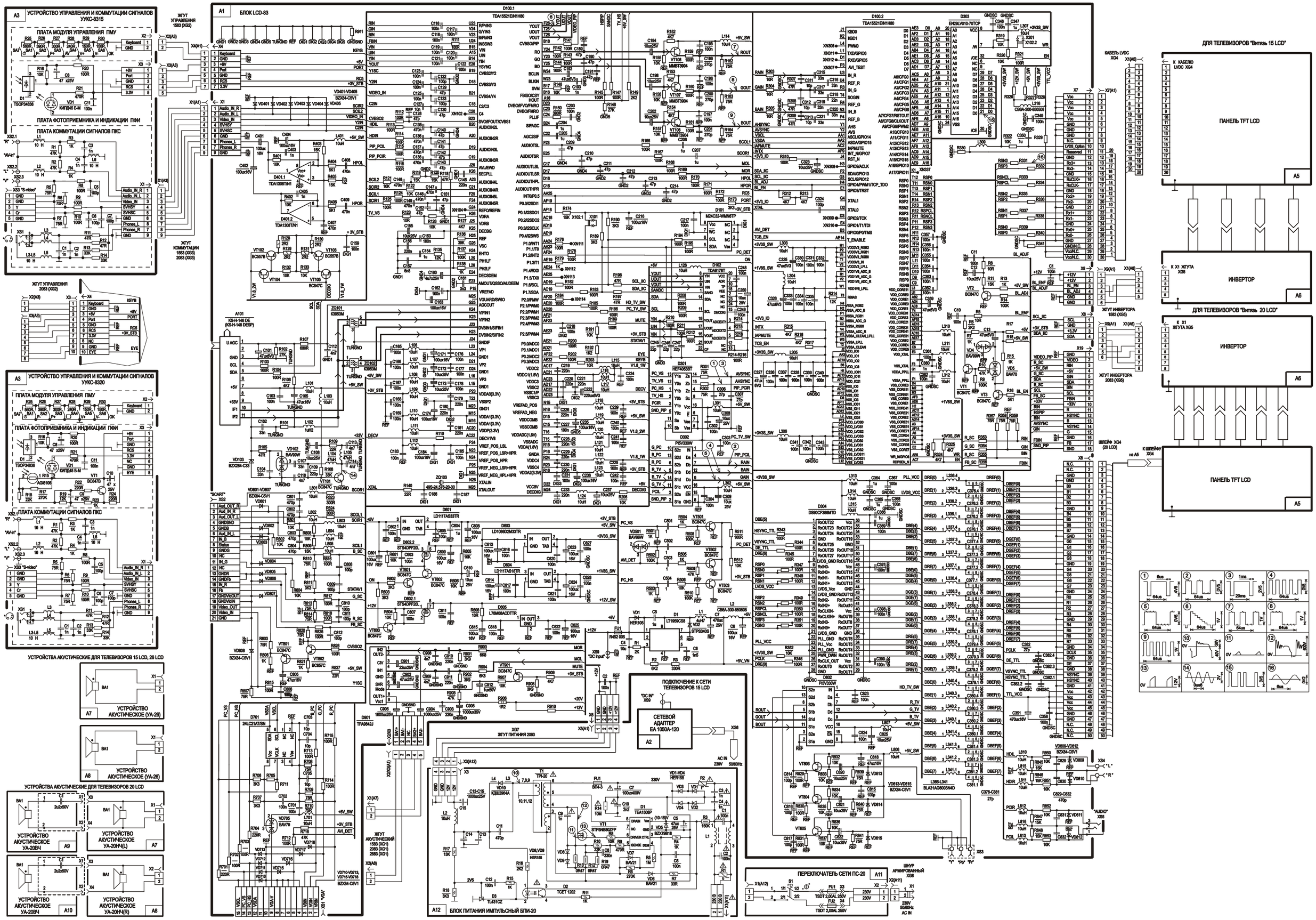

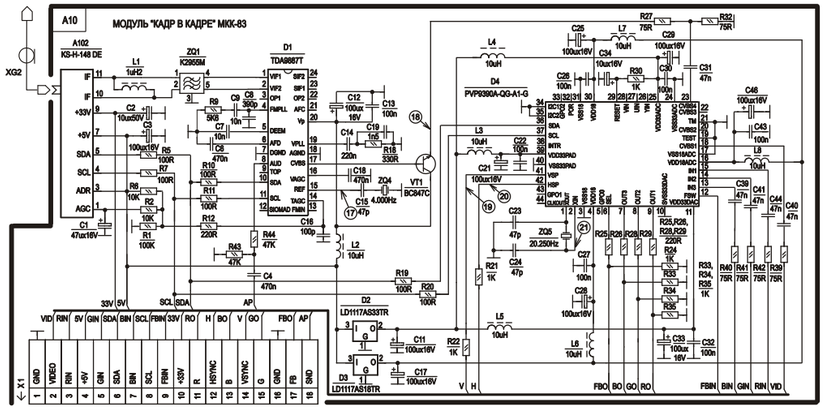


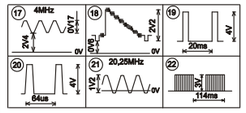


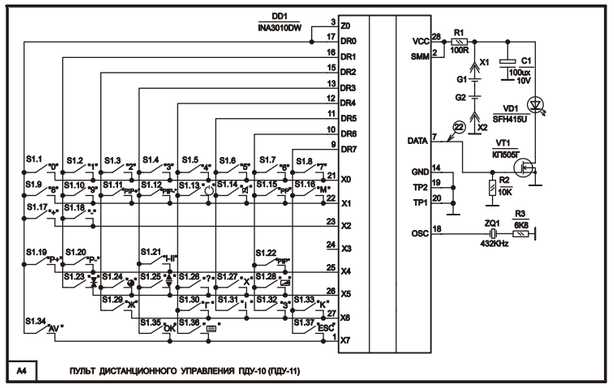


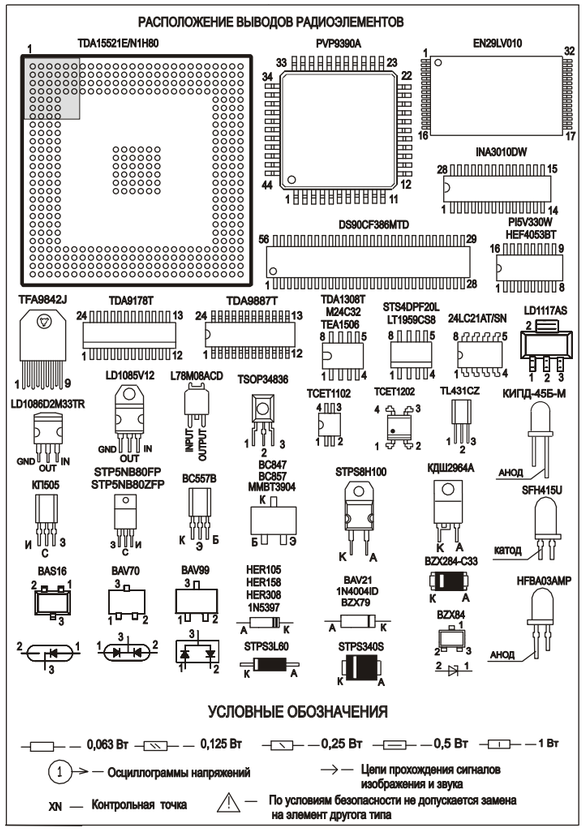


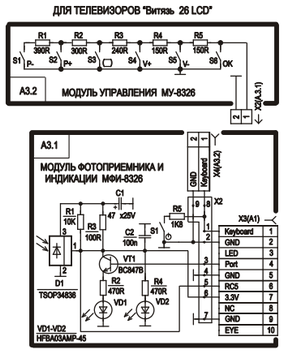


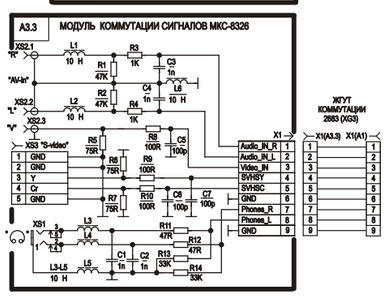


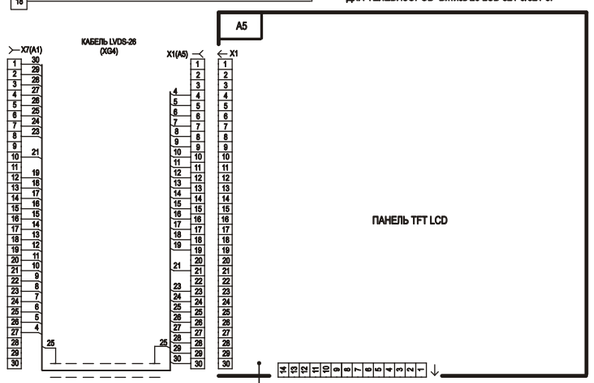


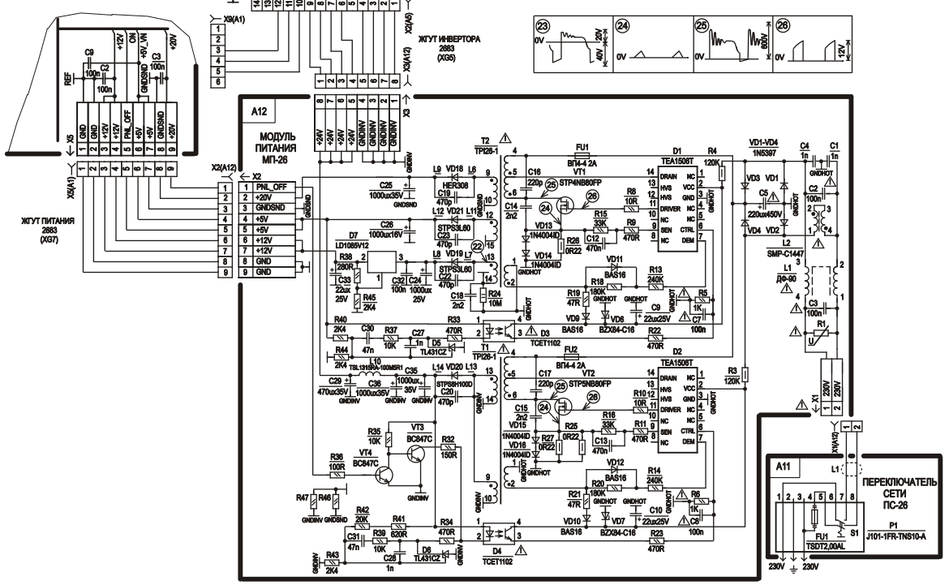




## ПРИМЕЧАНИЯ

1 Указанные на схеме режимы по постоянному току измерены вольметром с входным сопротивлением не менее 10 кОм/В при приеме телевизионного сигнала"цветные полосы". Допустимое отклонение +-15%.

2 Осциллограммы сняты при приеме испытательного сигнала "цветные полосы" в среднем положении регулировок "ЯРКОСТЬ", "КОНТРАСТНОСТЬ", "НАСЫЩЕННОСТЬ". Допустимое отклонение +-20%.

3 В блоке А1 телевизоров устанавливаются следующие элементы:

| | X5, R327 | C3 | X9, R328 | C4-C6, D1,FU1, L1, R1-R3, VD1,VD2 | C350, R322,R329, R331-R341, X7 | R910 | C358,C364-C369,C376-C382,C397-C399, D304,L313-L315,L336-L341,R343-R352,X8 | R353-R356 | R145, R357-R359, X19 |
|---|---|---|---|---|---|---|---|---|---|
| "Витязь 15 LCD 821-3" | – | – | + | + | + | + | – | + | – |
| "Витязь 20 LCD 821-3" | + | – | – | + | – | + | + | + | – |
| "Витязь 26 LCD 821-3" | + | + | – | – | + | – | – | + | – |
| "Витязь 26 LCD 821-3P" | + | + | – | – | + | – | – | – | + |

4 В различных сериях телевизоров могут иметь место незначительные схемные и конструктивные изменения, не ухудшающие качества изображения и звука.

| | A1,A4, A5 | A2 | A3 | A3.1 | A3.2 | A3.3 | A6 | A7,A8 | A9 | A10 | A11 | A12 |
|---|---|---|---|---|---|---|---|---|---|---|---|---|
| "Витязь 15 LCD 821-3" | + | + | УУКС-8315 | — | — | — | + | УА УА | — | — | — | — |
| "Витязь 20 LCD 821-3" | + | — | УУКС-8320 | — | — | — | + | УА-20Н(L) УА-20Н(R) | УА-20ВЧ | УА-20ВЧ | ПС-20 | БПИ-20 |
| "Витязь 26 LCD 821-3" | + | — | — | МФИ-8326 | МУ-8326 | МКС-8326 | — | УА-26 УА-26 | — | — | ПС-26 | МП-26 |
| "Витязь 26 LCD 821-3P" | + | — | — | МФИ-8326 | МУ-8326 | МКС-8326 | — | УА-26 УА-26 | — | МКК-83 | ПС-26 | МП-26 |

## ТИПЫ ЭЛЕМЕНТОВ И ИХ ОБОЗНАЧЕНИЕ ПО СХЕМЕ

| КОНДЕНСАТОРЫ | | РЕЗИСТОРЫ | |
|---|---|---|---|
| ТИП | ОБОЗНАЧЕНИЕ ПО СХЕМЕ | ТИП | ОБОЗНАЧЕНИЕ ПО СХЕМЕ |
| 0603 | 1(C1-C3,C6,C9-C11,C102-C104,C107,C109,C110,C112-C114,C116-C125,C127-C130,C132, C133,C140-C143,C145,C151-C153,C156,C157,C159,C161,C162,C165-C169,C176-C181, C183,C185,C189-C191,C193,C195-C197,C199-C201,C203,C209-C214,C217-C221,C224-C231,C233,C239-C242,C245-C249,C302-C304,C306,C307,C311-C313,C315-C321,C324, C330-C343,C345,C349,C352-C358,C360-C362,C367-C369,C397-C399,C403,C405,C602, C603,C605,C607,C611,C616-C618,C620-C622,C627,C628,C701-C705,C801-C804,C806, C808-C812,C814-C817,C823,C824,C829-C832,C908-C911); 3(C1-C7,C11); 3.1C2; 3.3(C1-C7); | 0805 | 10(R1,R2,R5-R7,R9-R12,R18-R22,R24-R29,R30, R32-R35,R39-R44); 12МП-26(R5,R6,R8-R11,R13-R16,R18-R23,R32-R47); |
| 0805 | 1(C135-C138,C146-C149,C154,C204-C207,C347,C350,C364-C366,C407-C409,C501-C504, C604,C903); 10(C4,C8-C9,C13-C16,C18,C19,C22-C24,C26,C27,C30-C32,C39-C41,C43,C44); 12МП-26(C7,C8,C12,C13,C27,C28,C30-C32); | 1206 | 1(R327,R328,R910); |
| 1210 | 1C4; | 2322 | 12МП-26(R24); |
| B 81130 | 12VG-26(C2,C3); | AGI 8106 | 3R15; |
| ECR | 1(C904-C908); 4C1; 10(C1-C3,C11,C12,C17,C21,C25,C28,C29,C33,C34,C46); 12(C13-C15); 12МП-26(C9,C10,C33); | C2-33M-0,5 | 12МП-26(R3,R4); |
| EGR | 1C7; 3(C8-C10); 3.1C1; 12C5; 12МП-26(C24-C26,C29); | CF 1/2W | 12(R3,R12,R13,R19); |
| ELP | 12C7; 12МП-26(C5); | CF 1/8W | 12(R4-R11,R15,R16); |
| ERN | 9C1; 10УА(C1); | CFS 1/4W | 1(R128-R131); |
| ELV | 1(C8,C12,C13,C101,C105,C108,C155,C160,C163,C171-C174,C184,C192,C194,C198,C202, C216,C222,C226-C237,C250,C306,C309,C323,C325-C327,C359,C401,C402,C404,C801, C806-C810,C813-C815,C823-C825,C805,C818,C820-C822,C825,C901,C902,C912); | CFS 2W | 1R906; |
| ELZ | 1C351; 2МП-26(C35,C36); | CR-12 | 3.2(R1-R5); |
| HB2H | 12C11;12МП-26(C19,CC20,C22,C23); | DSU 0805 | 4(R1-R3); |
| JD | 12C10; | HVR-100 | 12R14; |
| K15-5 | 12(C3,C4,C9); 12МП-26(C16,C17); | JNR | 12R2; |
| K78-2 | 12МП-26(C14,C15); | JVR | 12R1; 12МП-26(R1); |
| KB3D | 12МП-26(C1,C4); | MF 1/6W | 12(R17,R18); |
| MLCR | 12(C8,C8,C12); | MO | 12МП-26(R25-R27); |
| MPX | 12(C1,C2); | PT 10LH | 3R18; |
| MSC | 1C5; | 0603 | ВСЕ ОСТАЛЬНЫЕ РЕЗИСТОРЫ |
| W3A4Y | 1(C376-C382);. | | |
| WKP | 12МП-26(C18).. | | |

| ДРОССЕЛИ ВЧ | |
|---|---|
| ТИП | ОБОЗНАЧЕНИЕ ПО СХЕМЕ |
| BLA31AG | 1(L336-L341); |
| BLM21A | 1(L101,L103,L106-L112,L114-L124,L126, L301-L307,L310-L315,L401,L701,L801-L807,L810-L813,L815,L816); |
| CB6A-300 | 1(L2,L316); |
| LAL 02TB | 10(L1-L8); |
| LAL 03TB | 3(L1-L6); 3.3(L1-L6); |
| LCHA | 12L2; |
| LEM 2520T | 1(L102,L104,L105); |
| TSL 0709S | 1L1;. |
| TSL 1315RA | 12МП-26(L10). |